Quemador de bioetanol negro Fala 90

929,00 €

Descripción

El quemador de bioetanol negro Fala 90 tiene una capacidad de 8 litros y una autonomía de 7 horas. Su llama es ondulada para ofrecer mayor sensación de uniformidad y realismo.

Características

Altura: 7,2 cm
Anchura: 90 cm
Profundidad (Fondo): 20 cm
Capacidad del Depósito: 8 litros
Potencia Nominal: 5 kW
Superficie que puede calentar: 50 metros cuadrados
Autonomía máxima : 7 horas
Acabado en color: Negro
Rango de Anchura: 81-90 cm

Más información

Características quemador de bioetanol negro Fala 90

- Dimensiones: 90 x 7,2 x 20 cm (ancho x alto x profundo)
- Longitud de llama: 81 cm
- Llama ondulada
- Capacidad: 8 litros
- Autonomía máxima: 7 horas
- Peso: 13,5 Kg
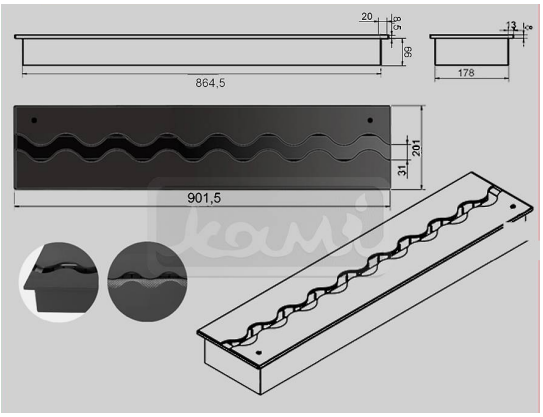
Más imágenes