Quemador de bioetanol negro Fala 140

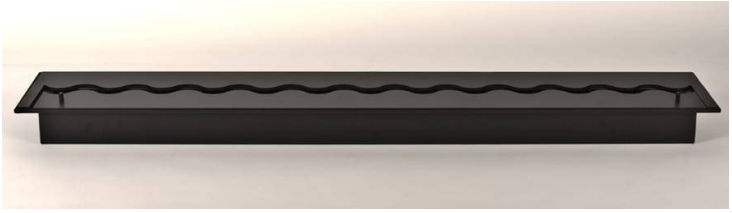

1.599,00 €

Descripción

El quemador de bioetanol negro **Fala 140** tiene una capacidad de **12 litros** y una autonomía máxima de 7 horas. Su llama es ondulada para ofrecer mayor sensación de uniformidad y realismo.

Ofrece una **línea de fuego continua a lo largo de todo el quemador** por lo que tendrás una llama espectacular.

Características

Altura: 7,15 cm
Anchura: 140 cm
Profundidad (Fondo): 20 cm
Capacidad del Depósito: 12 Litros
Potencia Nominal: 6 kW
Superficie que puede calentar: 60 metros cuadrados
Autonomía máxima : 7 horas
Acabado en color: Negro
Rango de Anchura: 131-140 cm

Más información

Características quemador de bioetanol negro Fala 140

- Dimensiones: 140 x 7,15 x 20 cm (ancho x alto x profundo)
- Longitud de llama: 131 cm
- Llama ondulada
- Capacidad: 12 litros
- Autonomía máxima: 7 horas
- Peso: 21 Kg
- Potencia equivalente: 4 KW
- Superficie que puede calentar: 40 metros cuadrados

Más imágenes

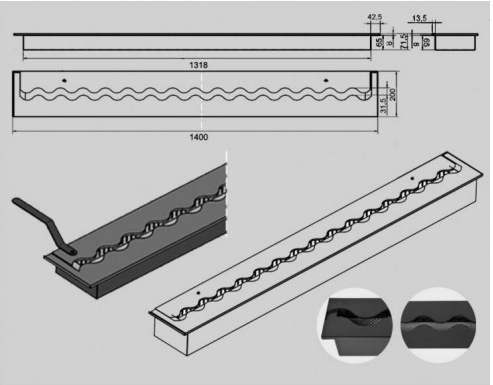
42,5
13,5
1318
1400
200